Armature à encastrer placoplâtre 502

LB11693

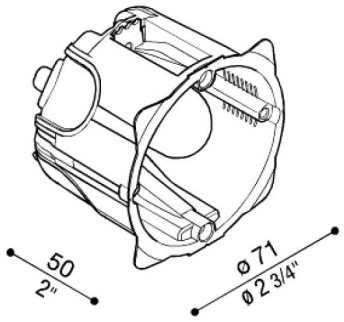

Généralités

Fabricant:	Lombardo S.r.l.
Code de l'Article:	LB11693
Pièces par carton:	1

Caractéristiques

Produits associés:	Pin T, Pin T Asimmetrico, Pin Q, Pin Q Asimmetrico
Normes et marques de conformité:	CE UK CA

Désignation du produit:

S'il est utilisé pour une installation PIN, le produit se détachera du mur d'environ 2 mm.

Lombardo S.r.l.
Via Pizzigoni 3, Villongo (BG) - 24060 - Italy - **T** 0039 035 939 411 - **E** info@lombardo.it